男子個人　第2ゾーン

第2試合場

氏名	学校名	学年	段位
浜本　大輔	日吉ヶ丘	2	二
西城　秀慈	莵道	1	初
池田　航平	京都翔英	1	二
小倉　拓人	西城陽	3	三
齊藤　和貴	京都工学院	1	二
藤好　蒼空	木津	1	初
田村　優樹	嵯峨野	3	三
桂　英太郎	洛南	2	二
平野　富	同志社	3	二
藤田　隼翔	花園	3	三
橋本　葵	鴨沂	2	二
木場田 勇希	立命館	3	三
山賀　悠平	北嵯峨	3	三
谷　楓汰	龍谷大平安	2	三
佐々木　悠智	西京	3	二
工藤　銀大	亀岡	2	三
山田　就斗	工業	2	二
吉田　和史	洛西	3	二
浅井　威一朗	南陽	1	二
島田　凌駕	東山	3	三
村岡　潤	京都成章	3	三
勝村　凌久	京都文教	3	三
中西　洸大	城南菱創	3	二
岩井　遼	京都教育大附属	3	三
大賀　謙紹	立命館宇治	2	二
佐々木　隆志	東舞鶴	3	三
谷山　侑靖	久御山	3	三
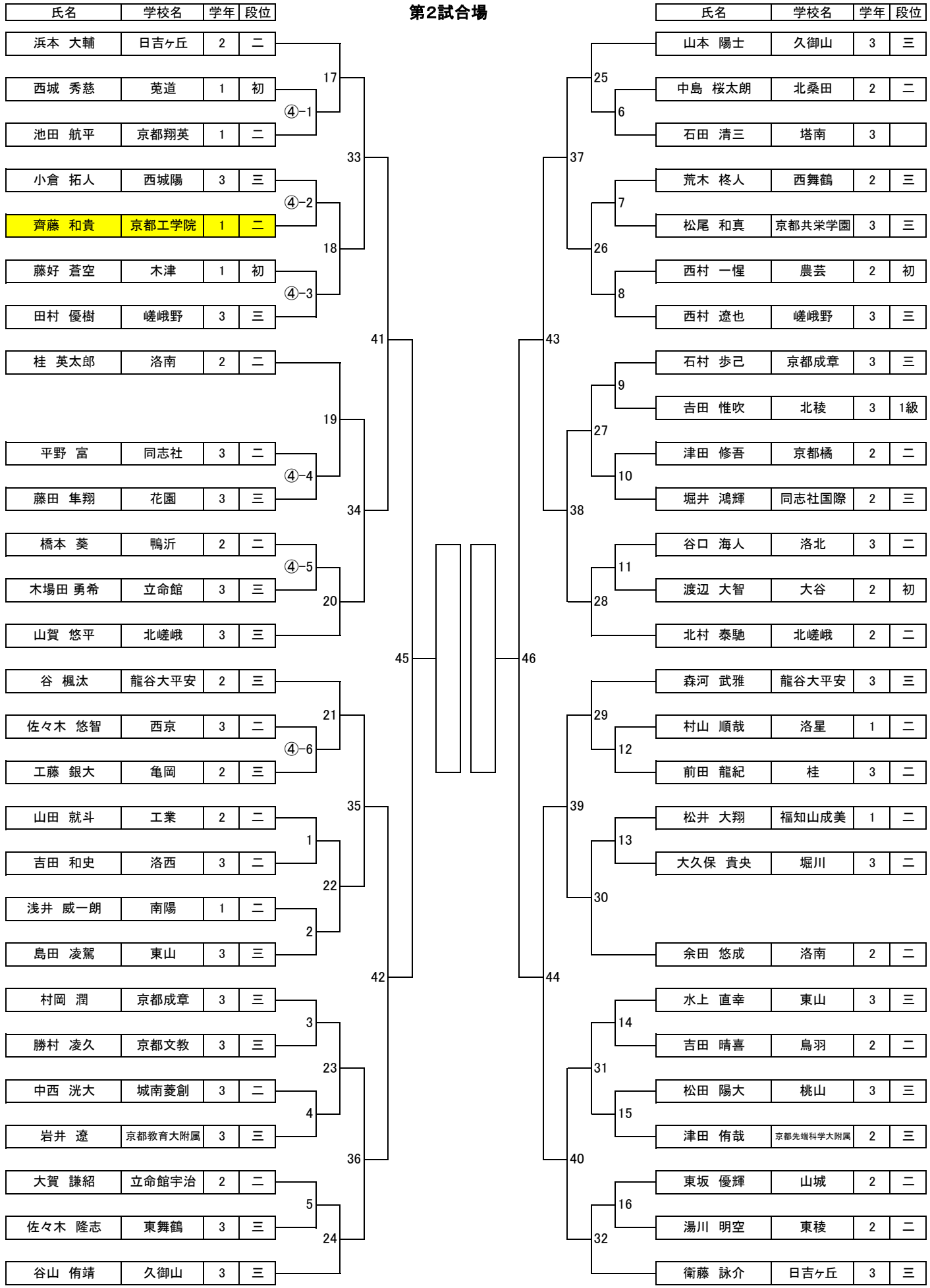
氏名	学校名	学年	段位
山本　陽士	久御山	3	三
中島　桜太朗	北桑田	2	二
石田　清三	塔南	3	
荒木　柊人	西舞鶴	2	三
松尾　和真	京都共栄学園	3	三
西村　一惺	農芸	2	初
西村　遼也	嵯峨野	3	三
石村　歩己	京都成章	3	三
吉田　惟吹	北稜	3	1級
津田　修吾	京都橘	2	二
堀井　鴻輝	同志社国際	2	三
谷口　海人	洛北	3	二
渡辺　大智	大谷	2	初
北村　泰馳	北嵯峨	2	二
森河　武雅	龍谷大平安	3	三
村山　順哉	洛星	1	二
前田　龍紀	桂	3	二
松井　大翔	福知山成美	1	二
大久保　貴央	堀川	3	二
余田　悠成	洛南	2	二
水上　直幸	東山	3	三
吉田　晴喜	鳥羽	2	二
松田　陽大	桃山	3	三
津田　侑哉	京都先端科学大附属	2	三
東坂　優輝	山城	2	二
湯川　明空	東稜	2	二
衛藤　詠介	日吉ヶ丘	3	三