男子個人　第1ゾーン

第1試合場

氏名	学校名	学年	段位
服部　蒼平	日吉ヶ丘	3	三
須藤　祐治	京都先端科学大附属	2	二
堀井 博文	同志社国際	1	二
後藤　尚輝	同志社	3	三
山村　航太	洛星	3	三
大西　哲平	南陽	3	三
山口　悠斗	京都成章	3	三
西沢　知剛	嵯峨野	3	三
田原　竜馬	工業	3	二
上條　敦基	亀岡	3	三
和田　隆伍	花園	3	三
秦岡　和真	立命館宇治	3	三
内田　琥太郎	龍谷大平安	3	三
五反　利輝	北嵯峨	3	三
文榮　隆直	京都橘	3	二
橋本　大輔	塔南	3	三
松浦　頼尚	城南菱創	3	三
髙田　瑛斗	西舞鶴	3	三
下川　和真	西京	3	三
絹川　港	東山	3	三
渡辺　紘介	洛南	3	二
武藤　一平	洛西	3	二
山田　悠太	洛北	2	二
永井　一秀	京都翔英	2	二
中間　玄	堀川	3	三
北尾　慎	大谷	3	三
鈴木　悠羽太	久御山	3	三
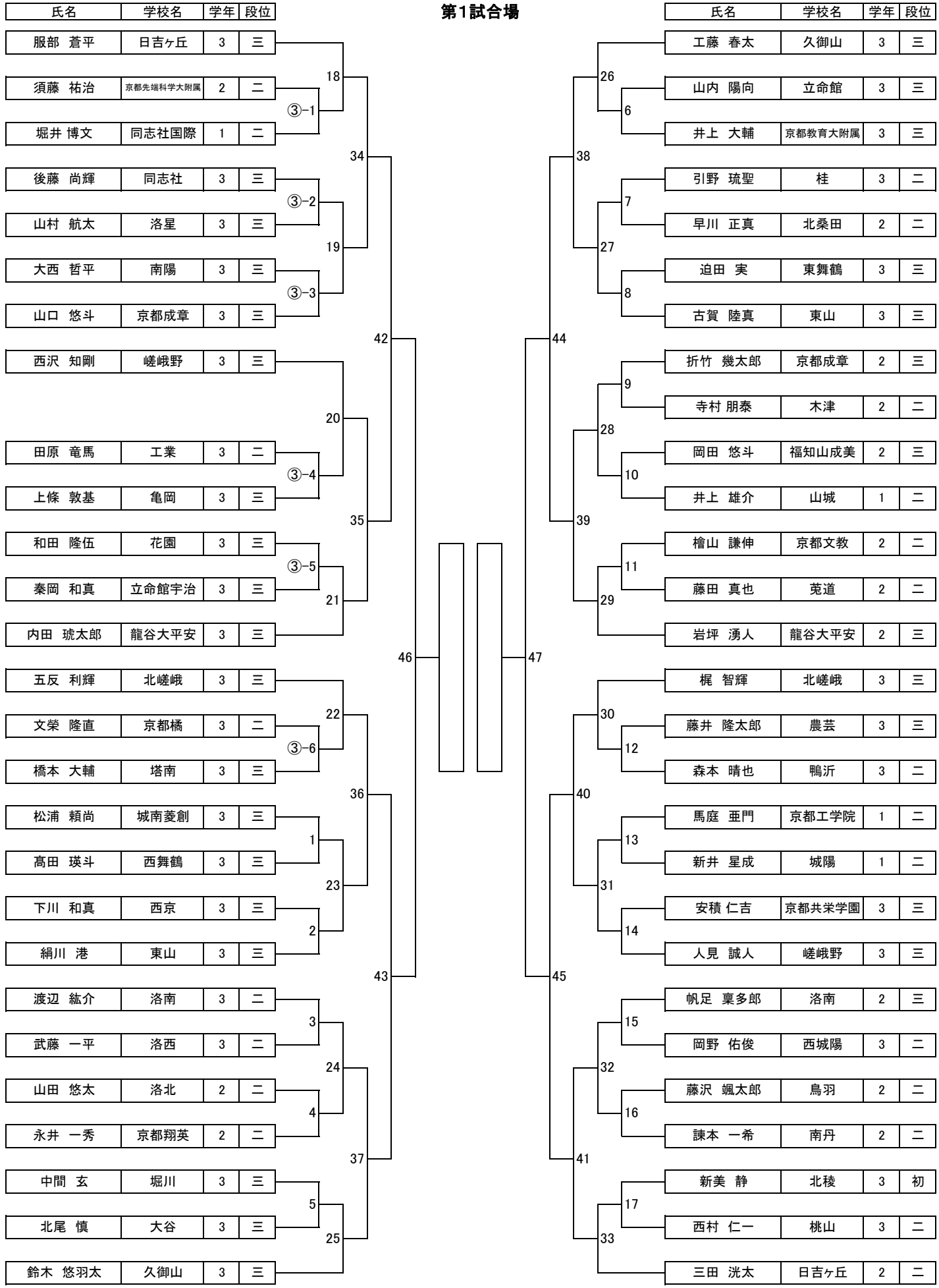
氏名	学校名	学年	段位
工藤　春太	久御山	3	三
山内　陽向	立命館	3	三
井上　大輔	京都教育大附属	3	三
引野　琉聖	桂	3	二
早川　正真	北桑田	2	二
迫田　実	東舞鶴	3	三
古賀　陸真	東山	3	三
折竹　幾太郎	京都成章	2	三
寺村 朋泰	木津	2	二
岡田　悠斗	福知山成美	2	三
井上　雄介	山城	1	二
檜山　謙伸	京都文教	2	二
藤田　真也	莵道	2	二
岩坪　湧人	龍谷大平安	2	三
梶　智輝	北嵯峨	3	三
藤井　隆太郎	農芸	3	三
森本　晴也	鴨沂	3	二
馬庭　亜門	京都工学院	1	二
新井　星成	城陽	1	二
安積 仁吉	京都共栄学園	3	三
人見　誠人	嵯峨野	3	三
帆足　稟多郎	洛南	2	三
岡野　佑俊	西城陽	3	二
藤沢　颯太郎	鳥羽	2	二
諫本　一希	南丹	2	二
新美　静	北稜	3	初
西村　仁一	桃山	3	二
三田　洸太	日吉ヶ丘	2	二